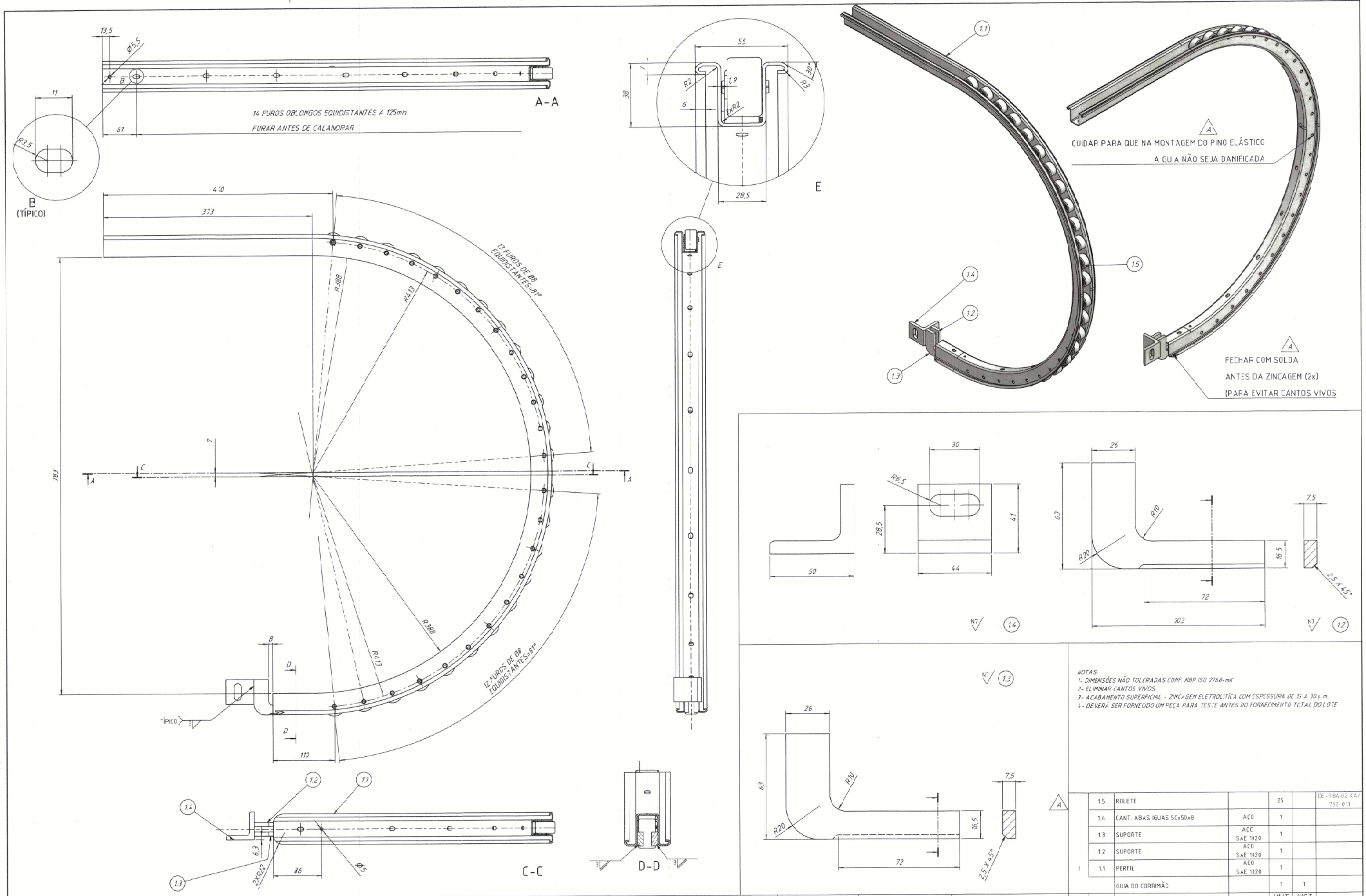
A-A
14 FUROS OBLONGOS EQUIDISTANTES A 125mm
FURAR ANTES DE CALANDRAR
B
(TÍPICO)
E
CUIDAR PARA QUE NA MONTAGEM DO PINO ELÁSTICO
A CUA NÃO SEJA DANIFICADA
FECHAR COM SOLDA
ANTES DA ZINCAGEM (2x)
(PARA EVITAR CANTOS VIVOS
12 FUROS DE Ø8
EQUIDISTANTES-81°
TÍPICO
C-C
D-D
NOTAS
1- DIMENSÕES NÃO TOLERADAS CONF. NBR ISO 2768-mK
2- ELIMINAR CANTOS VIVOS
3- ACABAMENTO SUPERFICIAL - ZINCAGEM ELETROLÍTICA COM ESPESSURA DE 15 A 30 µm
4- DEVERÁ SER FORNECIDO UM PEÇA PARA TESTE ANTES DO FORNECIMENTO TOTAL DO LOTE
POS | COMP. | DESCRIÇÃO | MATERIAL | UNIT. QUANTIDADE | INST. QUANTIDADE | OBSERVAÇÃO
1.5 | ROLETE | | 25 | | DE-9.84.02.XA/732-011
1.4 | CANT. ABAS IGUAS 5Cx50x8 | AÇO | 1
1.3 | SUPORTE | AÇO SAE 1020 | 1
1.2 | SUPORTE | AÇO SAE 1020 | 1
1 | 1.1 | PERFIL | AÇO SAE 1020 | 1
GUIA DO CORRIMÃO | 1 | 1
COMPANHIA DO METROPOLITANO DE SÃO PAULO
METRÔ
1-AZUL, 2-VERDE, 3-LILÁS
ESTAÇÕES
ESCADA ROLANTE TRYSSEN TUGELA
GUIA DO CORRIMÃO
PARA CABECEIRA DA BALAUSTRADA - ESQUERDA
DE-9.84.02.XA/774-005
A
A1